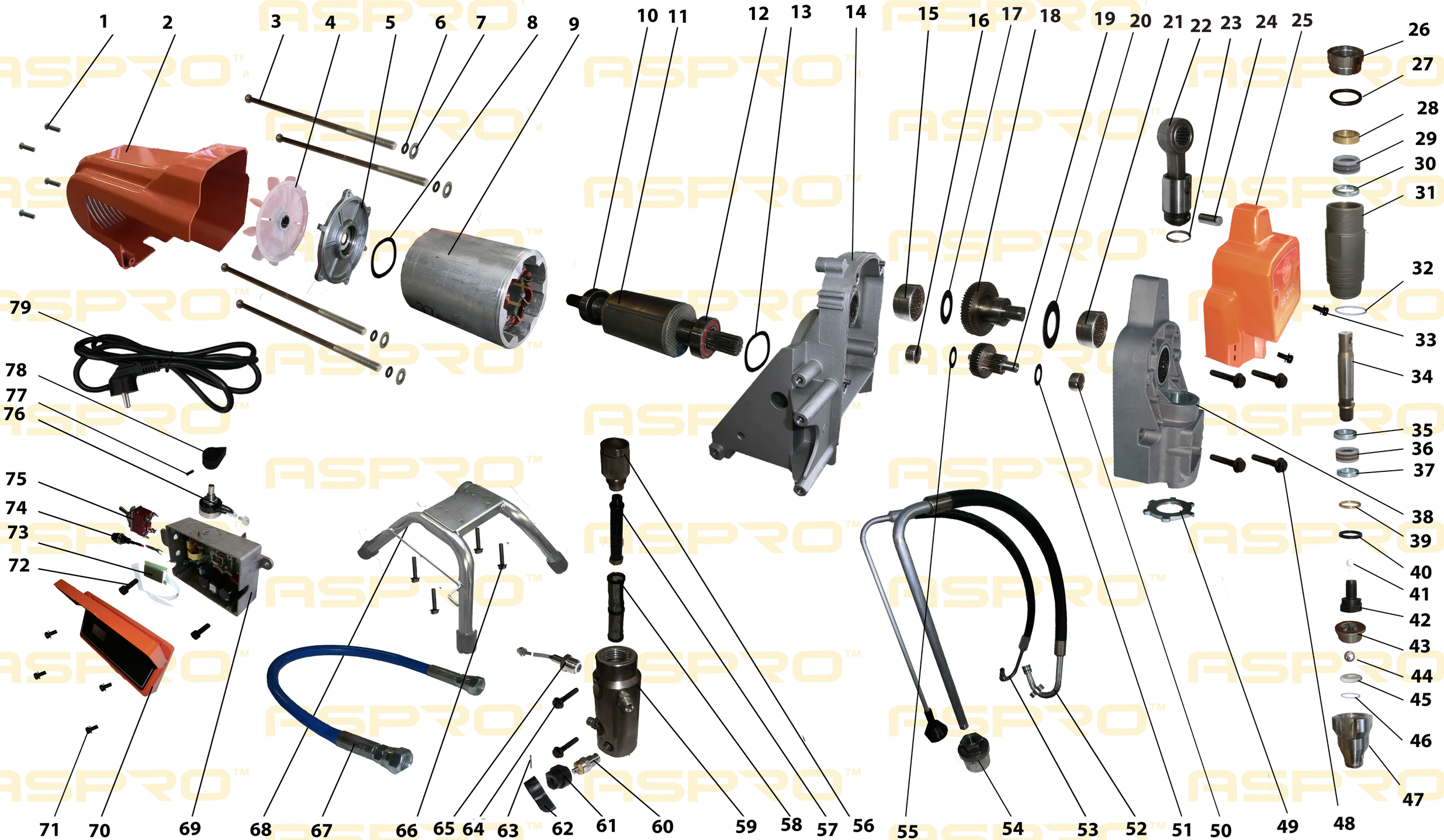
1
2
3
4
5
6
7
8
9
10
11
12
13
14
15
16
17
18
19
20
21
22
23
24
25
26
27
28
29
30
31
32
33
34
35
36
37
38
39
40
41
42
43
44
45
46
47
48
49
50
51
52
53
54
55
56
57
58
59
60
61
62
63
64
65
66
67
68
69
70
71
72
73
74
75
76
77
78
79

# Аппарат безвоздушной окраски 3100

## Список деталей

| № | Наименование | Артикул | Кол | № | Наименование | Артикул | Кол |
|---|---|---|---|---|---|---|---|
| 1 | Винт кожуха заднего | | 4 | 41 | Шарик керамический | | 1 |
| 2 | Крышка (кожух) задн. | | 1 | 42 | Седло нагнет. клапана | | 1 |
| 3 | Винт двигателя | | 4 | 43 | Обойма всас. клапана | | 1 |
| 4 | Крыльчатка двигателя | | 1 | 44 | Шарик всас. клапана | | 1 |
| 5 | Крышка двигателя | | 1 | 45 | Седло всас. клапана | | 1 |
| 6 | Шайба пружинная | | 4 | 46 | Кольцо уплотнитель. | | 1 |
| 7 | Шайба | | 4 | 47 | Корпус всас. клапана | | 1 |
| 8 | Шайба пружинная | | 1 | 48 | Винт крышки редукт. | | 4 |
| 9 | Статор | | 1 | 49 | Контрагайка | | 1 |
| 10 | Подшипник задний рот. | | 1 | 50 | Подшипник | | 1 |
| 11 | Ротор | | 1 | 51 | Шайба | | 1 |
| 12 | Подшипник передний | | 1 | 52 | Шланг всасывающий | | 1 |
| 13 | Шайба пружинная | | 1 | 53 | Шланг дренажный | | 1 |
| 14 | Корпус редуктора | | 1 | 54 | Фильтр грубой очистки | | 1 |
| 15 | Подшипник задний | | 1 | 55 | Шайба | | 1 |

| | | | | | | | |
|---|---|---|---|---|---|---|---|
| 16 | Подшипник задний | | 1 | 56 | Крышка коллектора | | 1 |
| 17 | Шайба | | 1 | 57 | Стержень фильтра | | 1 |
| 18 | Шестерня-кривошип | | 1 | 58 | Фильтр тонкой очистки | | 1 |
| 19 | Шестерня промежуточ. | | 1 | 59 | Коллектор | | 1 |
| 20 | Шайба | | 1 | 60 | Вентиль дренажный | | 1 |
| 21 | Подшипник передний | | 1 | 61 | Корпус вентиля дрен. | | 1 |
| 22 | Шатун в сборе | | 1 | 62 | Рукоятка вентиля дрен. | | 1 |
| 23 | Кольцо стопорное | | 1 | 63 | Штифт рукоятки | | 1 |
| 24 | Штифт | | 1 | 64 | Винт коллектора | | 2 |
| 25 | Крышка (кожух) перед. | | 1 | 65 | Датчик давления | | 1 |
| 26 | Крышка насоса | | 1 | 66 | Винт корпуса | | 4 |
| 27 | Кольцо уплотнительное | | 1 | 67 | Шланг | | 1 |
| 28 | Шайба уплотнительная | | 1 | 68 | Станина | | 1 |
| 29 | Набор колец уплотнит. | | 1 | 69 | Плата управления | | 1 |
| 30 | Шайба уплотнительная | | 1 | 70 | Крышка платы | | 1 |
| 31 | Цилиндр | | 1 | 71 | Винт крышки | | 4 |
| 32 | Кольцо уплотнительное | | 1 | 72 | Винт крепления платы | | 2 |
| 33 | Винт кожуха переднего | | 2 | 73 | Дисплей | | 1 |
| 34 | Поршень | | 1 | 74 | Корпус предохранит. | | 1 |
| 35 | Шайба уплотнительная | | 1 | 75 | Выключатель | | 1 |

| | | | | | | | |
|---|---|---|---|---|---|---|---|
| **36** | **Набор колец уплотнит.** | | **1** | **76** | **Потенциометр** | | **1** |
| **37** | **Шайба уплотнительная** | | **1** | **77** | **Винт стопорный** | | **1** |
| **38** | **Крышка редуктора** | | **1** | **78** | **Рукоятка потенциом.** | | **1** |
| **39** | **Шайба уплотнительная** | | **1** | **79** | **Кабель** | | **1** |
| **40** | **Кольцо уплотнител.** | | **1** | | | | |